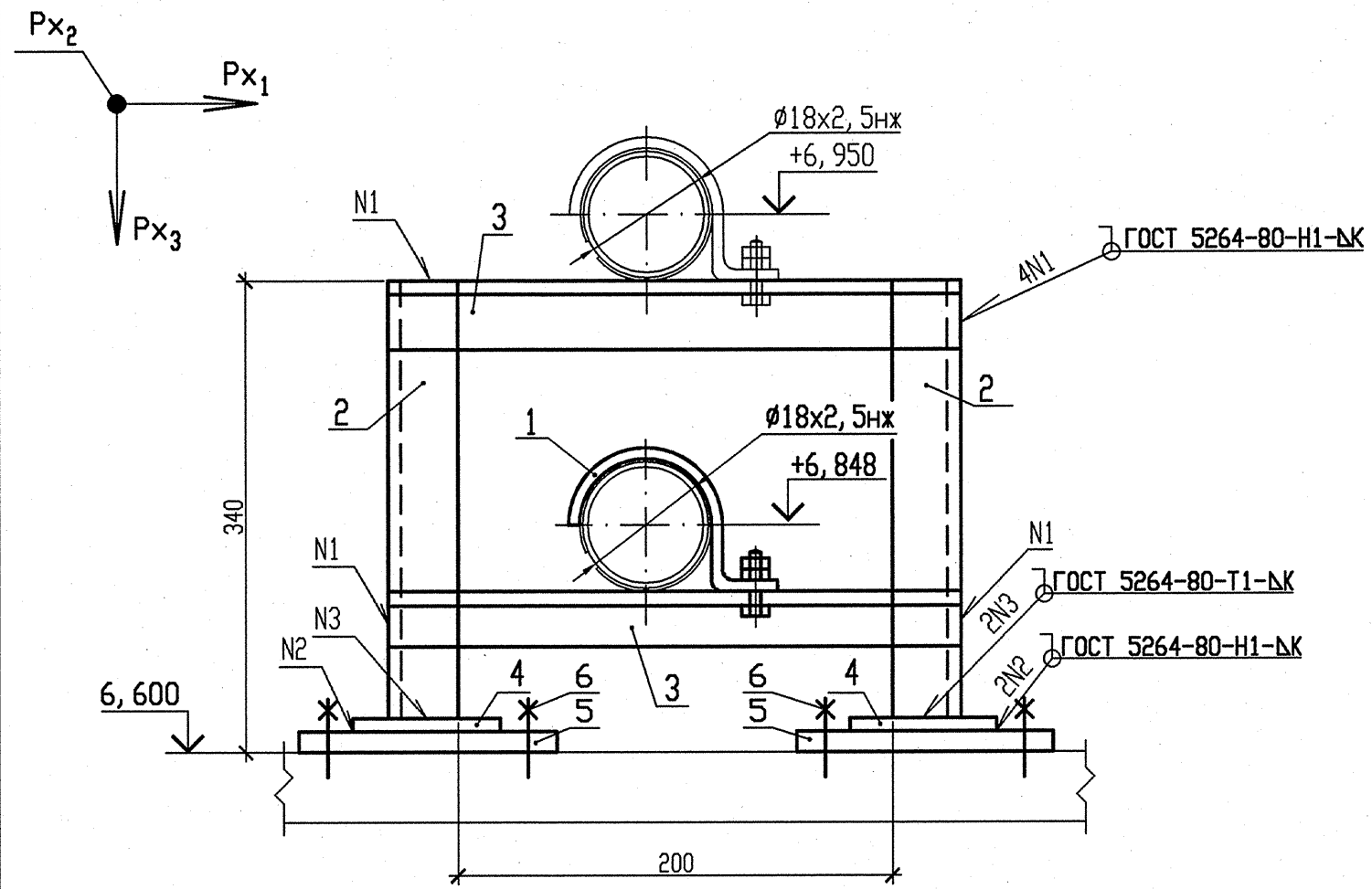

НАГРУЗКИ НА ОПОРУ			
N опоры	Усилия, кН		
	Px_1	Px_2	Px_3
146	0,01	0	-0,02

1 Монтажно-сборочный чертеж R3.00691.1.0.13 л.9.

2 Сварку производить по ГОСТ 5264-80.

3 Отметка трубопровода подлежит уточнению в соответствии с уклоном трубопровода.

4 Деталь позиции 2 обрезать на монтаже до размеров, указанных на чертеже, с уточнением по месту.

5 Катет шва (К) принять по наименьшей толщине свариваемых деталей.

6 Детали позиции 5,6 выполнить в соответствии с требованиями чертежа R3.01293.9.0.21.

7 Чертеж R3.01293.9.0.21 выпущен в качестве прилагаемого документа к R3.00695.1.0.13 'Трубопроводы автоматического химического контроля'.

8 Максимальная нагрузка на опору Px_3 дана с учетом сейсмического воздействия.

9 Изготовить один комплект.

СПЕЦИФИКАЦИЯ ДЕТАЛЕЙ

Поз.	Обозначение	Наименование	Кол.	Материал	Масса, кг ед.	Масса, кг общ.	Примечание
1	Л8-514.000-03	Опора 18	1	Сборный	0,19	0,19	
2	ГОСТ 8509-93	Уголок 50х50х5 l=400	2	Ст3сп ГОСТ 535-2005	1,51	3,20	Смотри пункт 4
3	ГОСТ 8509-93	Уголок 50х50х5 l=300	2	Ст3сп ГОСТ 535-2005	1,13	2,26	
4	ГОСТ 19903-90	Лист Б-ПН-0-4,0 100х100	2	Ст3сп ГОСТ 16523-97	0,31	0,62	
5	По чертежу R3.01293.9.0.21	ГОСТ 19903-74 Лист Б-ПН-6х300х300	2	С245 ГОСТ 27772-88	4,24	8,48	
6	По чертежу R3.01293.9.0.21	ГОСТ 28778-90 Болт БСР 12х110 У3	8	Сборный	0,14	1,12	
	ГОСТ 9467-75	Электроды		УОНИИ-13/45	—	—	
				Итого		15,87	

АРХИВНЫЙ ЭКЗЕМПЛЯР

Изм	N уч.	Зам. 230-13 Лист	N докум	Подп.	Дата
4	-			-	-
Инженер 2к.		Ксендзова			17.04
Пров. инж. 1к.		Послушаев			17.04
Пров. вед. инж.		Исаева			18.04
Н. контр.		Краснояров			24.04

210012. 0000029. 40003. 011
СО. 00 R3.00691.1.0.13

Ростовская АЭС Блок 3

Реакторное отделение Негерметичная часть Вспомогательные трубопроводы системы СВО-2	Стадия	Лист	Листов
	Р	52	
Опора скользящая направляющая 146	ОАО "НИАЭП" 2013		

Инв. N подл. | R3.00691.1.0.13 | Подп. и дата | | Взам. инв. N

Формат А3